# Upute za instalaciju i upotrebu
# HARK 44-5.1 GT ECOplus FlameKat peć na drva

**Molimo vas da pažljivo pročitate i slijedite upute za instalaciju i rukovanje prije početka bilo kakvih radova. Nepoštivanje istih može ugroziti sigurnost i poništiti garanciju!**

Nadalje, sve propise i standarde koji se odnose na ugradnju peći na drva potrebno je strogo poštovati (npr. građevinske propise nadležne savezne države, Propise o sagorijevanju, DIN V 18160 dijelovi 1 i 2 za dimnjake, EN 13384 za proračune dimnjaka, EN 16510 za peći na drva, kao i lokalne propise). Kako bi se osiguralo poštivanje navedenih standarda i propisa, odgovarajući dimnjačar mora biti obaviješten prije ugradnje peći na drva. On će vas savjetovati i provjeriti je li peć na drva ispravno priključena. Ovaj kamin odgovara tipu BE. Kamini na čvrsto gorivo se ne smiju ugrađivati u stepeništima, ključnim hodnicima ili garažama. Ovi prostori su namijenjeni za bijeg i spašavanje.

## Prostorni zahtjevi

Za ugradnju peći na drva potrebna je ravna, nosiva površina od negorivih materijala ili zaštićena negorivim podmetačem. U slučaju nedoumice, obratite se stručnjaku i, po potrebi, zatražite statičku analizu. Pogodne podloge za ovu namjenu pronaći ćete u HARK asortimanu dodatne opreme. Ove podloge također mogu služiti kao zaštita od iskri. Zaštita od iskri je potrebna samo za zapaljive podove i mora se protezati najmanje 300 mm sa svake strane i najmanje 500 mm sprijeda, mjereno od otvora ložišta. Sa stražnje strane i sa strana peći mora se održavati udaljenost od 300 mm od zapaljivih zidova i najmanje 750 mm od zapaljivog stropa. Udaljenost od radijatorske ploče grijača do neizgarajućeg zida mora biti (najmanje) 100 mm. Udaljenost između otvora za dovod zraka za sagorijevanje i neizgarajućeg zida ne smije biti manja od 50 mm.

Unutar zone toplotnog zračenja komore za izgaranje mora se održavati minimalna udaljenost od 1200 mm od zapaljivih građevinskih komponenti, namještaja, dekorativnih tkanina i sličnih predmeta (mjereno od prednjeg ruba otvora ložišta). Ova udaljenost se može smanjiti na 600 mm ako je ugrađen štit od zračenja s ventilacijom s obje strane. Osim toga, mora se održavati udaljenost od najmanje 480 mm od bočnog zida unutar zone zračenja (dL) (mjereno od prednjeg ruba otvora ložišta); vidi Slika A.

**Zračenje toplote, posebno kroz staklene površine, može zapaliti zapaljive predmete u blizini uređaja!**

Slika A

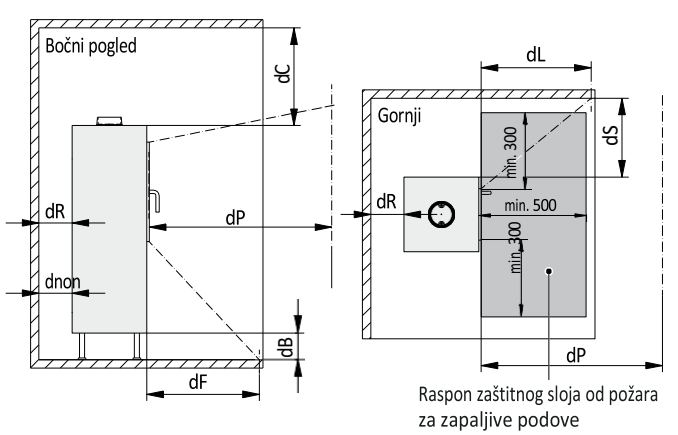


| | Minimalne udaljenosti | |
|---|---|---|
| dR | od stražnje strane do zapaljivih materijala/zidova | 300 mm |
| dS | sa strana do zapaljivih materijala/zidova | 300 mm |
| dC | od gornje površine do zapaljivih materijala u stropu | 750 mm |
| dP | od prednje strane do zapaljivih materijala | 1200 mm |
| dF | od prednje strane do zapaljivih materijala u donjoj prednjoj zoni zračenja | 0 mm |
| dL | od prednje strane do zapaljivih materijala u prednjoj bočnoj zoni zračenja | 480 mm |
| dB | od ispod baze (isključujući noge) do zapaljivih materijala | 0 mm |
| dnon | od nezapaljivih zidova | 100 mm |

Zapaljivi materijali/zidovi također uključuju 'zidove koji zahtijevaju zaštitu', na primjer zidove koji sadrže električne ili vodovodne cijevi u zoni peći, ili gdje je namještaj iz susjedne prostorije postavljen uz zid u zoni peći.

## Dovod vazduha za sagorijevanje

Budući da peći na drva rade na principu peći na drva koje crpe zrak za izgaranje iz prostorije u kojoj su ugrađene, korisnik mora osigurati dovoljan dotok zraka za izgaranje! Peći na drva koje rade u zatvorenom načinu rada (vrata ložišta se automatski zatvaraju) zahtijevaju zapreminu prostorije od najmanje 4 $m^3$po kilovatu nominalne toplotne snage. U manjim prostorijama, ili tamo gdje postoje hermetički zatvoreni prozori i vrata ili drugi faktori koji ometaju adekvatno snabdijevanje zrakom (npr. drugi kamini, mehanička ventilacija), mora se osigurati dodatno snabdijevanje svježim zrakom, npr. ugradnjom ventilacijskog otvora u blizini peći na drva ili usmjeravanjem kanala za dovod zraka za izgaranje prema vani ili u dobro prozračenu prostoriju (isključujući kotlovnice).

Kada se u jednoj prostoriji koriste više kamina ili u sistemu koji dijeli zrak, za svaki kamin mora biti osiguran zaseban kanal za dovod zraka za sagorijevanje, ili jedan kanal mora biti dimenzioniran tako da zadovolji potrebe svih njih.

Kuhinjski napa koji radi u načinu odsisavanja, a koji je dio istog sustava cirkulacije zraka kao i peć na drva, također može ometati rad peći, jer odvodi velike količine zraka iz prostorije. Ovaj zrak se mora vratiti u prostoriju putem kanala za dovod vazduha za sagorijevanje odgovarajućeg presjeka, ili se kuhinjski usisnik mora opremiti prekidačem na prozoru ili prebaciti u režim recirkulacije. Prekidač na prozoru se postavlja na prozore tipa okret-nagib i osigurava da se kuhinjski usisnik može koristiti samo kada je prozor nagibno otvoren.

**Mora se osigurati dovoljan dotok zraka za sagorijevanje, posebno kod hermetički zatvorenih prozora i vrata!**

Peć je također dostupna s vanjskim dovodom zraka za izgaranje. Zrak za izgaranje stoga se ne usisava iz prostorije u kojoj je peć instalirana, već se dovodi izravno u komoru za izgaranje kroz kanal za zrak za izgaranje. Ova peć stoga je također pogodna za niskoenergetske kuće, gdje se zbog propuha ne može osigurati dovoljan dovod zraka za izgaranje. U vanjski zid kuće mora se napraviti otvor kako bi se osigurao dovod zraka za izgaranje. Spoj sa spojnog nastavka na vanjskom zidu (iznutra) povezuje se sa spojkom za vanjski dovod zraka na peći na drva pomoću Aluflex cijevi (Ø 125 mm), koje su dostupne u HARK asortimanu dodatne opreme.

Preporučujemo da se kanal za dovod zraka za izgaranje izoluje radi sprečavanja kondenzacije. Osim toga, kanal za dovod zraka za izgaranje treba opremiti

Mora se ugraditi zaptivni ventil za dovod zraka koji treba držati zatvorenim kada kamin nije u upotrebi. Prilikom provlačenja dimovoda kroz vanjski zid potrebna je posebna pažnja i stručnost kako bi se spriječile curenja i toplotni mostovi. Ako je potrebno, prethodno se posavjetujte sa građevinskim stručnjakom.

**Imajte na umu da se kanali za dovod zraka za izgaranje i rešetka u vanjskom zidu moraju redovno provjeravati na začepljenja.**
**Lišće, polen ili paučine mogu začepiti kanal za dovod zraka za sagorijevanje do te mjere da kamin više ne dobiva dovoljno zraka za sagorijevanje, što može dovesti do značajnog narušavanja njegove funkcije.**

**Ako je dovod zraka za sagorijevanje za kamin koji ovisi o zraku u prostoriji priključen na zračni kanal dimovodnog sistema, to se također mora uzeti u obzir pri izračunavanju dovoda zraka. U tu svrhu mora se primijeniti norma DIN EN 13384-1. Nadalje, moraju se poštovati odredbe iz odobrenja za dimovodni sistem.**

## Povezivanje dimnjaka i dimovodne cijevi

Prilikom postavljanja peći na drva moraju se poštovati relevantne odredbe lokalnih građevinskih propisa, kao i lokalni propisi o zaštiti od požara i građevinski propisi.

Peć na drva mora biti priključena na dimnjak pogodan za čvrsta goriva. Dimnjak mora biti izrađen u skladu sa zahtjevima norme DIN V 18160 dio 1 i dimenzioniran u skladu sa EN 13384. Temperatura klase dimnjaka mora biti najmanje klasa T 400 G.

Za priključak dimovodnih cijevi, HARK nudi kompletne setove dimovodnih cijevi za svaku peć na drva iz svog asortimana dodatne opreme. Originalne HARK dimovodne cijevi i HARK koljena za dimovodne cijevi omogućavaju jednostavnu instalaciju peći na drva. Naravno, priključak na dimnjak se može izvesti i korištenjem standardnih dimovodnih cijevi dostupnih na tržištu. Dimovodne cijevi moraju biti sigurno povezane sa peći, međusobno i sa dimnjakom. Dimovodna cijev ne smije viriti u slobodan poprečni presjek dimnjaka. Ako su i drugi kamini na istom spratu priključeni na isti dimnjak, priključak mora biti najmanje 300 mm viši ili niži od priključaka drugih uređaja. Preporučuje se upotreba dvostruke dimovodne cijevi.

Ovisno o količini zraka između izlaza dimovoda peći i dimovodne cijevi, ova tačka spajanja mora biti zapečaćena omotavanjem izlaza dimovoda priloženom samoljepljivom trakom (pogledajte stranicu 10, dio 035037). Uređaj ne smije podnositi opterećenje dimnjaka niti služiti kao potpora sistemima za odsisavanje dimnih gasova.

**Minimalna udaljenost od 450 mm mora biti održavana između dimovodne cijevi i bilo kojih materijala osjetljivih na temperaturu ili zapaljivih materijala.**
**Ako dimovodna cijev prolazi kroz komponente izrađene od zapaljivih materijala, komponente u radijusu od najmanje 200 mm moraju biti izrađene od nezapaljivih, dimenzionalno stabilnih materijala s niskom toplotnom provodljivošću (npr. porastoni beton). U slučaju sumnje, uvijek se obratite kvalificiranom dimnjačaru.**

## Ugradnja peći na drva

Dimovodna cijev Ø 150 mm može se spojiti na dimnjak ili odozgo ili sa stražnje strane peći. Peć se isporučuje prethodno sastavljena za gornje spajanje. Ovo spajanje osigurava bolji povlačak. Ako se spaja sa stražnje strane, peć se mora shodno tome prilagoditi na licu mjesta.

**Redoslijed instalacije:**

- Izvučite metalni poklopac iz stražnjeg toplotnog štita (stražnje pločo uređaja).
- Odvijte prazni poklopac, koji je sada dostupan, i ostavite ga sa strane s brtvom ispod.
- Odvijte navojni spojnik na vrhu i zavijte ga na prethodno otvoreni stražnji priključak dimovoda, zajedno s brtvom ispod.
- Zatvorite gornju spojku dimovodne cijevi tako što ćete navući čep za zatvaranje i odgovarajuću brtvu.

Prilikom navrtanja nastavka dimovodne cijevi i čepa za zatvaranje, provjerite da je stakloplastična brtva pravilno postavljena.

## Postavljanje pločica peći (Slika B)

**Molimo vas da pločice rukujete s velikom pažnjom! Prilikom raspakiravanja keramičkih pločica peći, pobrinite se da budu postavljene na postavljene na mekanu površinu. Keramičke ploče za peć su izrađene od prirodnih sirovina i ručno su obrađene i glazirane; stoga su varijacije u boji i dimenzionalne tolerancije neizbježne.**

Da bi peć čvrsto stajala, gumene podloge se moraju postaviti ispod nogu. Za ovaj posao su potrebne dvije osobe. Nagnite peć malo na svaku stranu kako biste postavili gumene podloge. Ako je peć teško pomjerati s postavljenim gumenim podlogama, možete staviti tanak karton ispod nogu tokom cijele instalacije (detalj pogledajte na slici B).

Svaka strana peći na drva obložena je sa tri pločice peći različitih veličina. Postavite pločicu srednje veličine na sam dno, najveću pločicu iznad nje, a najmanju pločicu na sam vrh. Bočne pločice imaju žlijeb na jednoj strani. Okrenite pločice tako da je žlijeb sprijeda. Položite tri pločice na pod u ovom redoslijedu i izmjerite visinu triju složenih pločica. Ovo mjerenje se koristi za podešavanje visine bočnih pločica.

Pričvrstite ploče za podešavanje visine na kućište peći i podesite ih prema mjerenju pločice, mjerenom do gornjeg ruba čeličnog kućišta. Zatim čvrsto zategnite šesterokutne matice.

Na tijelu peći nalaze se vertikalne vodilice za bočne pločice. Da biste olakšali umetanje bočnih pločica, popustite imbus-matice koliko je potrebno. Pločice se sada uvlače u vodilice odozgo. Zatim ponovo zategnite matice na vodilicama za pločice. Bočne pločice se vode metalnim vodilicama sprijeda i straga kućišta peći. Ako ove vodilice ne dodiruju pločice, možete pomjeriti zadnju metalnu vodilicu. Da biste to uradili, olabavite četiri vijka na zadnjoj deflektorskoj ploči i odložite je. Sada su dostupni vijci na zadnjoj metalnoj šini. Otpustite pričvrsne vijke na šini i pomaknite je prema pločama. Zatim možete ponovo pričvrstiti šinu i vratiti zadnju pregradnu ploču.

Konvekcijska rešetka za zrak montira se na kućište peći iza priključka dimovodne cijevi. Molimo pogledajte detaljni crtež na slici B. Pokrovna pločica se postavlja na kućište peći i bočne pločice. Nanesite traku samoljepljivog brtvila na donju stranu pokorne pločice, u utore s desne i lijeve strane. Za podešavanje poklopne pločice zavrnite navojni čep u odgovarajući otvor iznad pretinca za grijanje. Na kraju postavite pločicu pretinca za grijanje u pretinac za grijanje. Ona se također osigurava navojnim čepom.

# Ugradnja pločica/obloga od steatita

Slika B

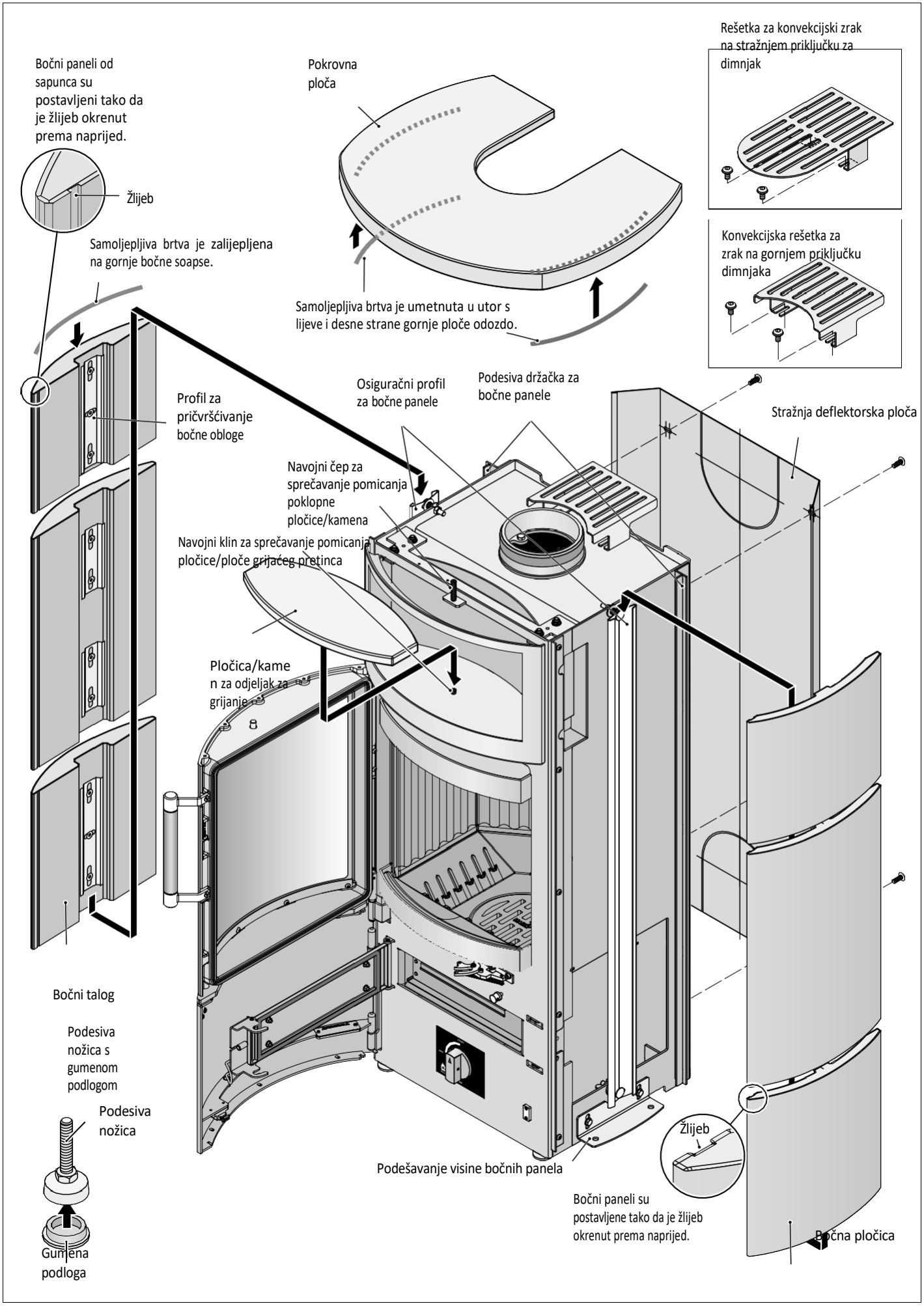

## Ugradnja obloge od steatita

Obloga od steatita je prirodno podložna lomu i stoga se mora rukovati s najvećom pažnjom. Ugradnja se vrši na isti način kao i kod keramičkih obloga. Međutim, u ovom slučaju samoljepljiva traka za brtvljenje se postavlja na gornje bočne kamene ploče.

**⚠ Svaka modifikacija ili izmjena kamina za koju nismo izričito odobrili kao proizvođač rezultirat će nevažećim odobrenjem tipa, CE oznakom i dozvolom za rad. Ovo se također odnosi na takozvane dodatke namijenjene za upotrebu unutar ložišta (npr. košare za vatru). Licenca za rad također postaje nevažeća ako se koriste goriva za koja kamin nije izričito odobren (vidi tip i uputstva).**

## Puštanje u rad

Kada se peć na drva prvi put koristi, klapne na kanalima za dovod zraka za sagorijevanje, ako su ugrađene, moraju biti otvorene. Klapne se smiju ponovo zatvoriti tek nakon što se peć potpuno ohladi. U tom trenutku u peći ne smije biti žara.

**⚠ Molimo vas da imate na umu da nikakvi zapaljivi materijali – Ovo se, naravno, posebno odnosi na sve visoko zapaljive predmete, kao što su sitna drva ili goriva. Zapaljivi predmeti također se moraju čuvati na udaljenosti od kamina koja je najmanje jednaka minimalnoj udaljenosti od zapaljivih komponenti i predmeta navedenoj u uputama za rukovanje i na tipskoj pločici. Nadalje, propisi koji regulišu samu pohranjenu robu mogu zahtijevati i veće udaljenosti.**

## Dobavka zraka za izgaranje

Peć na drva opremljena je sistemom za kontrolu dovoda zraka za sagorijevanje koji omogućava podešavanje i primarnog i sekundarnog dovoda zraka. Primarni zrak se dovodi u ložište odozdo kroz lijevano željeznu koritu i potreban je tokom faze paljenja.

Sekundarni zrak se dovodi u gornji dio ložišta i odgovoran je za izgaranje drva. Osigurava naknadno izgaranje gasova za grijanje i, kroz proces poznat kao 'ispiranje prozora', smanjuje prekomjerno nakupljanje čađi na staklu ložišta (Slika C). Molimo pogledajte odjeljak 'Normalno puštanje u rad' za upute o rukovanju kontrolom. Kada peć nije u upotrebi, zatvorite dovod zraka za izgaranje. To sprječava prodor propuha kroz otvore za zrak za izgaranje na peći. Da biste to učinili, okrenite kontrolnu ručicu u položaj 'MIN'.

## Prvo paljenje

**Nikada ne koristite benzin, ulja za lampe na bazi benzina, parafinski ulje, tekućinu za paljenje roštilja, etilni alkohol ili slične tekućine za paljenje ili ponovno paljenje štednjaka. Držite takve tekućine podalje od uređaja dok je u upotrebi.** Upoznajte se s upravljanjem izgaranjem na svojoj peći. HARK peći su premazane bojom otpornom na visoke temperature. Ova boja se stvrdne tek tokom prvih nekoliko ciklusa grijanja. Privremeni miris uzrokovan stvrdnjavanjem boje ne može se izbjeći. Osigurajte dobru ventilaciju (propuh/križnu ventilaciju) u prostoriji u kojoj je peć instalirana tokom ovog perioda. Nominalna toplotna snaga peći može se nakratko blago premašiti radi ubrzanja stvrdnjavanja boje, pod uslovom da se peć koristi pod nadzorom uz dobru ventilaciju prostorije i da se prati temperatura okolnih površina. Ne dodirujte boju peći tokom prvih nekoliko ciklusa grijanja.

Dodirivanje premaza može oštetiti završni sloj koji se još nije u potpunosti očvrsnuo.

**⚠ Imajte na umu da posebne pećničke boje otporne na visoke temperature ne pružaju zaštitu od korozije. Shodno tome, ako se čišćenje obavlja u pretjerano vlažnim uslovima,**
**Ako je peć ili pod pored peći vlažan, ili ako je peć postavljena u vlažnoj prostoriji, može se stvoriti površinski rđ.**

## Normalno puštanje u rad

Ovaj uređaj se smije koristiti samo u načinu sagorijevanja s vremenskim odgođenim paljenjem. Kada je Kami peć hladna, izvršite sljedeća osnovna podešavanja. Okrenite kontrolnu ručicu u položaj 'START' (Slika C). Stavite trupac preko prednjeg dijela ložišta, paralelno s vratima, u udubljenje od lijevanog željeza. Na taj trupac stavite još dva trupca, pod pravim kutom u odnosu na vrata, unutar ložišta. Stavite dva palita između dva gornja trupca. Na trupce stavite obilnu količinu sitnih, raspucanih žara. Ne koristite papir ili karton za paljenje vatre – koristite samo palita!

Slika C

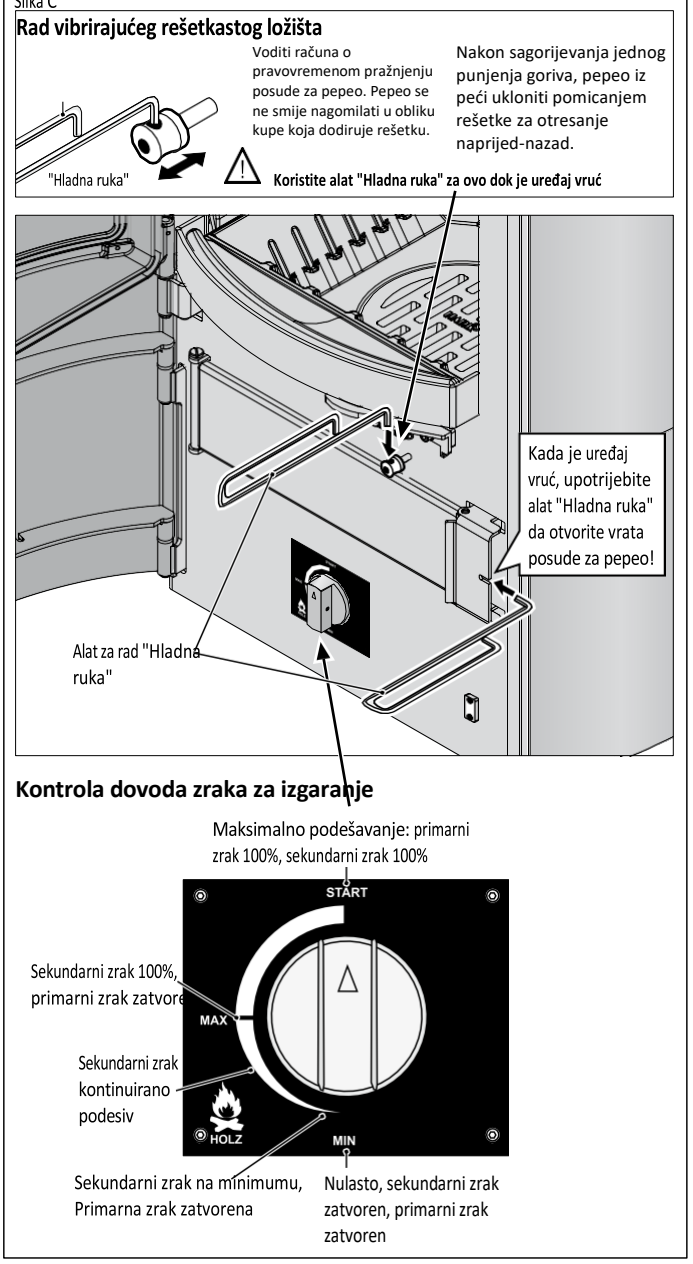


Upalite upaljače za vatru i zatvorite vrata ložišta. Ostavite da se ova količina drva spali s otvorenim regulatorom dok se ne formira sloj žeravice. Ovisno o kvaliteti drva, povlačenju dimnih gasova i vremenskim uslovima, ova faza sagorijevanja će trajati različito dugo.

Na ovaj sloj žeravice stavite još dva trupca, paralelno sa vratima ložišta, i zatvorite vrata ložišta. Kada i ovi trupci potpuno izgore, peć i dimovodni sistem bi trebali uglavnom dostići radnu temperaturu.

Sada možete okrenuti kontrolnu tipku ulijevo na 'MAX' (sekundarni zrak 100%). Sazrijevanje drva možete dodatno ograničiti i nakon ove postavke. Međutim, morate osigurati da drva uvijek gore s jasno vidljivim plamenom.

Količine sitnog drva za paljenje navedene ovdje i vrijeme smanjenja dovoda zraka za sagorijevanje su samo smjernice. Optimalna količina i najbolja podešavanja kontrole u velikoj mjeri ovise o vrsti i vlažnosti goriva, vremenskim uvjetima i lokalnim okolnostima (posebno o povlačenju dimnjaka). Ne možete ekonomično grijati u režimu smanjenog sagorijevanja s prvih nekoliko utovara goriva. Maksimalna visina punjenja u ložištu je 10 cm (što odgovara debljini standardne trupke). Prvo je potrebno brzo spaliti dovoljno drva uz obilnu opskrbu kisikom dok peć i dimnjak ne dostignu radnu temperaturu i ne uspostave dobar povratak dimnih gasova
"vuča". To možete primijetiti kada vatrostalni cigle, koje su se privremeno zatamnile tokom paljenja, slobodno gore i vraćaju svoju prvobitnu svijetlu boju.

**Važne informacije o ispravnom i sigurnom radu vašeg kamina.**

Moderne kamine ispunjavaju vrlo visoke standarde u pogledu hermetičnosti komore za sagorijevanje i kontrola za zrak. To osigurava vrlo efikasno sagorijevanje s vrlo visokim stepenom efikasnosti.

Međutim, ovo također prirodno povećava rizik od deflagracije u slučaju nepravilnog rada. Kada se goriva koja oslobađaju velike količine plinova, poput drva, sagorijevaju u uvjetima nedostatka kisika, razina čađe i zagađivača u dimnim plinovima se povećava. Rizik od deflagracije nastaje kada se iz goriva ukloni previše kisika, što rezultira stvaranjem velikih količina neizgorjelih, ali zapaljivih plinova koji ostaju u komori za izgaranje i dimovodnom sistemu. Ova situacija se može dogoditi, na primjer, kada se gorivo doda na žeravicu u vrućoj komori za izgaranje, a istovremeno se ne otvore dovoljno kontrolne rešetke za zrak. Gorivo će zbog žeravice i toplote otpuštati gasove, a ti gasovi neće biti odmah potpuno izgorjeli.

Ako se tada iznenada unese kisik (naglim otvaranjem ventila za kontrolu zraka ili vrata ložišta), neizgorjeli plinovi mogu eksplodirati. Da bi se spriječila eksplozija, stoga je ključno osigurati da gorivo (posebno drvo ili drveni proizvodi) nikada ne gori uz previše smanjen dotok zraka.

Iako se drva mogu spaljivati uz smanjen dotok zraka, uvijek se mora održavati jasno vidljiv obrazac plamena. Drva ne smiju tinjati.

Ako slijedite ovu i druge upute u uputstvu za upotrebu, možete koristiti svoju peć na drva s potpunim mirom i uživati u njenoj impresivnoj toplotnoj snazi i upravljivosti.

**Peć na drva, posebno čelična površina, staklena vrata, mehanizam vibrirajuće rešetke, posuda za pepeo, vrata posude za pepeo i ručka vrata, postaju vrlo vrući tokom upotrebe. Upozorenje: Rizik od opeklina! Ne smijete dodirivati ove dijelove golim rukama. Sve radove na vrućoj peći na drva obavljajte koristeći priloženu zaštitnu rukavicu ili 'hladnu ruku'. (vidi Sliku C).**

## Rad tokom prijelaznog perioda

U slučaju fluktuirajućeg atmosferskog pritiska ili jakih vjetrova, nagli porast ili više vanjskih temperatura (od oko 15°C) može, pod određenim okolnostima, narušiti povlačenje dimnih gasova iz dimnjaka, što rezultira lošim izbacivanjem dima. Molimo vas da osigurate da se tokom takvih perioda peć ne koristi ako je povlačenje nedovoljno. Ni u kojem slučaju ne smijete tokom ovog perioda okrenuti regulator na najniži nivo. U tom slučaju, podesite regulator peći tako da se gorivo vidljivo sagorijeva. Redovno otresajte pepeo. Iskustvo pokazuje da podešavanje dovoda zraka za sagorijevanje na prenisko može narušiti povlačenje dimnih gasova u dimnjaku. To također može dovesti do nakupljanja čađi na staklu peći. Obično će se sloj čađi sam spaliti ako se peć koristi s otvorenim regulatorima i odgovarajućim gorivom. Po potrebi, nakon toga očistite neabrazivnim sredstvima za čišćenje.

## Upute za paljenje drva

Samo prirodne, cijele trupce je dozvoljeno spaljivati (suh i neobrađen, u skladu s Uredbom iz članka Saveznog zakona o kontroli emisija). Dužina trupaca mora biti prilagođena dubini ili širini ložišta. Najpogodniji su bukovi trupci dužine od 25 do 30 cm. Obim trupaca treba biti otprilike 25 do 30 cm, što je standard za komercijalno dostupno ogrjevno drvo. Grijati samo suhom drvom (optimalna preostala vlažnost između 12 i 15%). Odgovarajući mjerni uređaji dostupni su u specijaliziranim prodavnicama ili kod HARK-a. Sadržaj vlage u drvu mjeri se iznutra, u središtu trupca. Trupac koji se testira cijepa se neposredno prije mjerenja. Mjerni uređaj se postavlja poprečno na smjer vlakana. Prevlago drvo ima nisku kalorijsku vrijednost, dovodi do stvaranja čađi na staklima i može doprinijeti stvaranju čađi u dimnjaku. Ne spaljujte otpad, posebno plastiku! Otpadni materijali sadrže zagađivače koji oštećuju peć, dimnjak i okoliš. Spaljivanje kućnog otpada je zabranjeno prema Saveznom zakonu o kontroli emisija! Obloženi drvni otpad i iverica ni pod kojim okolnostima ne smiju se spaljivati. Spaljivanje neprikladnih goriva može uzrokovati stvaranje čađi u dimnjaku, što može dovesti do požara u dimnjaku. U slučaju požara u dimnjaku, odmah zatvorite sve otvore za zrak na peći i kontaktirajte vatrogasce. Međutim, ako slijedite naša uputstva, požar u dimnjaku se može spriječiti.

Tokom faze paljenja, dovodite i primarni i sekundarni zrak drvima. Primarni dovod zraka se zatim zatvara, a proces se kontrolira putem sekundarnog zraka.

Općenito, drva kao gorivo mogu se kontrolisati samo u ograničenoj mjeri. Posljedično, dosljedno sagorijevanje je moguće samo u ograničenoj mjeri. U ograničenoj mjeri, na snagu sagorijevanja može utjecati vrsta i količina korištenih drva; to jest, velike trupce smanjuju brzinu sagorijevanja i potiču dosljedno sagorijevanje. Mali trupci brže gore i za kratko vrijeme rezultiraju većom toplotnom snagom. Zbog intenzivnog procesa isparavanja prilikom sagorijevanja drva, dim može izaći kada se otvori vrata ložišta. Preporučuje se da ne otvarate vrata ložišta dok se hrpa goriva ne pretvori u žar.

## Količina goriva

Dozvoljena količina goriva prikazana je u tabeli ispod.

| **Nominimalna toplotna snaga (kW)** **(prema tipskom ispitivanju) za bukove trupce** | **5** | **8** |
|---|---|---|
| Teret goriva po satu pri nominalnoj toplotnoj snazi | 1,4 kg | 2,2 kg |
| Broj trupaca po satu pri nazivnoj toplotnoj snazi | 2 trupca | 2–3 trupca |
| Tipično vrijeme sagorijevanja po punjenju | približno 0,72 sata | približno 0,7 sati |

**Za vašu referencu: hrastov trupac je dug približno 25 cm, ima obim od približno 25 cm (prečnik otprilike 8–10 cm) i teži približno 0,8 kg.**

U gornjoj tabeli možete vidjeti dozvoljenu količinu goriva za vašu peć na drva koju možete dodati u roku od jednog sata. Međutim, ovu količinu goriva ne biste trebali staviti u ložište odjednom, već je unijeti u ložište u dvije ili tri ture. Međutim, kao opće pravilo, trebali biste osigurati da dodajete više goriva tek nakon što se prethodna serija uglavnom izgori. To se može prepoznati po stvaranju sloja žara i slabljenju plamena. Ako se gorivo doda prije nego što se dostigne ovo stanje, to također može dovesti do preopterećenja peći. Nadalje, otvaranje vrata dok plamen još dugo gori ima tu manu što može doći do izlaska prekomjernog dima. Nakon što se dostigne radna temperatura peći i dimnjaka, ventilacije zraka se moraju podesiti.

Kod rada na drva, primarni dovod zraka treba generalno biti zatvoren, a vatra kontrolisana putem sekundarnog dovoda zraka (vidi također napomene u poglavlju "Normalno puštanje u rad" na stranicama 4–5).

**Peć na drva smije se koristiti samo s propisanim gorivom; druga goriva nisu dozvoljena.**

**Sigurnosna upozorenja za kamine u zapaljivim okruženjima!**

**Tabela navodi potrebnu količinu goriva za postizanje nazivne toplotne snage peći. Udaljenosti od zapaljivih građevinskih elemenata i namještaja navedene na tipskoj pločici i u ovom uputstvu za rukovanje su dovoljne samo ako peć nije preopterećena! Pobrinite se da ni pod kojim okolnostima ne premašite navedene količine goriva. Zapaljive građevinske komponente i namještaj nikada ne smiju biti zagrijani na više od 85 °C (opasnost od požara). Nenapaljivi pregradni zid tanke konstrukcije s ugradbenim namještajem na stražnjoj strani mora se smatrati zapaljivim zidom (poštujte minimalne razmake). Preopterećivanje peći može dovesti do prijevremenog habanja i oštećenja. Zahtjevi za garanciju, jamstvo i odgovornost bilo koje vrste izričito su isključeni za posljedice preopterećivanja peći.**

## Isprazniti pepeo iz peći

Nakon što se spalila jedna količina goriva, peć se mora očistiti od pepela pomjeranjem vibrirajuće rešetke naprijed-nazad. Pomjeranje rotirajuće rešetke (njeno vibriranje) uzrokuje da pepeo padne u posudu za pepeo. Pobrinite se da se posuda za pepeo pravovremeno isprazni. Treba paziti da konus pepela ne viri u rešetku. Vatrostalna rešetka tada više neće biti dovoljno ohlađena i deformirat će se. Pobrinite se da se u spremnik stavlja samo hladni pepeo kako biste izbjegli opasnost od požara. Unutar tijela peći nalazi se poklopac ispod posude za pepeo. Kada nosite punu posudu za pepeo do kontejnera, možete koristiti ovaj poklopac. Pobrinite se da posudu za pepeo vratite ispod rešetke za vatru bez poklopca.

## Upute za održavanje i čišćenje

Peć na drva i dimovodne cijevi moraju se temeljito očistiti prema potrebi, ali najmanje dva puta godišnje. Održavanje nije odgovornost dimnjačara, već vlasnika. Na koljenu dimovoda nalazi se otvor za čišćenje. Odvijte poklopac i uklonite čađu iz dimovodne cijevi u oba smjera. Ovo se može obaviti, na primjer, pomoću posebnog usisivača za pepeo i četke za čišćenje kotla. Prilikom toga osigurajte da su vrata ložišta i svi upravljači za zrak zatvoreni.

FlameKat elementi su napravljeni od pjenaste keramike čije ćelije, uprkos svojim kompaktnim vanjskim dimenzijama, formiraju vrlo veliku površinu. Ova velika površina, u kombinaciji sa složenom strukturom ćelija, pruža izvrsnu površinu za zadržavanje čestica (sitnih čestica, prašine, čađe, zagađivača) u dimnim gasovima iz kamina. Tokom hladnih faza sagorijevanja (paljenje, hlađenje, mali opterećenje), takve čestice se, kako je i predviđeno, taložе na površini FlameKat elemenata. Kada se dostigne radna temperatura (nominirani toplotni učinak), FlameKat postaje toliko vruć da se taložene čestice spaljuju, stvarajući efekt samoočišćenja. Kada se FlameKat zagrije na radnu temperaturu, ostaje samo nekoliko čestica koje se ne mogu spaliti čak ni na visokim temperaturama. Uglavnom, ove čestice više nisu štetne za zdravlje. Ovisno o načinu rada i korištenim gorivima (vrsta i kvaliteta), FlameKat elemente je potrebno često čistiti. Da biste to učinili, trebali bi ih pažljivo ukloniti iz komore za izgaranje (ne koristiti silu, po mogućnosti izbjegavati udarce; vidi stranicu 9, vrh).

**Sljedeće metode čišćenja su dostupne za FlameKat elemente:**

1. FlameKat elemente možete isprati pod tekućom vodom. Najbolje je koristiti nježno prskanje tušem. Molimo pustite ih da se potpuno osuše prije ponovne ugradnje.

2. Također je jednostavno usisati obje strane FlameKat elemenata koristeći nastavak s mekanom četkom za usisavač.

Kada nov ili očišćen FlameKat držite prema svjetlu, prijenos svjetlosti mora biti vidljiv (vidljive svjetlosne tačkice).

Unutrašnjost peći također treba redovno čistiti od labavog čađi i pepela, ovisno o učestalosti korištenja i upotrijebljenim gorivima. Iznad FlameKat elemenata nalaze se dodatne ploče za preusmjeravanje topline (vidi ilustracije na stranici 9). Pažljivo uklonite deflektorske ploče iz ložišta i uklonite naslage čađe pomoću odgovarajućih alata i/ili industrijskog usisivača. Ostatak ložišta i utor za posudu za pepeo ispod lijevanog željeznog rešetka mogu se temeljito usisati industrijskim usisivačem. Hemijska sredstva za čišćenje općenito nisu ni potrebna ni korisna. Uporanije naslage u gornjem dijelu ložišta (sakupljač dima) mogu se po potrebi ukloniti standardnom plastičnom četkom za čišćenje kotla.

**Upozorenje: Izgarni gasovi koji nastaju usljed začepljenih dimovodnih kanala su opasni. Dimovod i dimovodne cijevi moraju biti bez prepreka i moraju se čistiti u skladu s gore navedenim uputama.**

Dimnjak također treba redovno čistiti dimnjačar. Vaš lokalni dimnjačar moći će vas savjetovati o potrebnim intervalima. Nakon dužeg razdoblja neupotrebe potrebno je provjeriti dimnjak na začepljenja prije ponovnog paljenja peći. Peć na drva treba redovno pregledavati kvalificirani stručnjak.

**Upozorenje: Ne mijenjajte uređaj sami!**

Kao što je gore navedeno, peć je premazana posebnom bojom otpornom na visoke temperature. Nakon što se boja ispeče nakon nekoliko ciklusa grijanja, površinu je moguće čistiti blago vlažnom, mekanom krpom za čišćenje. Oštećena područja mogu se dotjerati sprej bojom (dostupnom u HARK asortimanu dodatne opreme) nakon što se očiste finom čeličnom vunom (molimo vas da ne koristite brusni papir!). Za to pogledajte posebne upute za popravak.

Ako je drva nepravilno položena ili je vlažna, staklena vrata na vratima ložišta mogu postati čađava. U slučaju lakog sloja, mogu se očistiti sredstvom za čišćenje stakla.

Koristite samo standardna, neabrazivna sredstva za čišćenje stakla. Čistila, posebno ona za staklo, su korozivna i mogu oštetiti boju i brtve pećnice. Stoga biste trebali izbjegavati kontakt sredstava za čišćenje s obojenim površinama i brtvama. Ako koristite sredstvo za čišćenje iz raspršivača, prvo ga poprskajte na krpu, a zatim sredstvo nanesite krpom. Staklo čistite samo kad je hladno.

Odbojnica za dimne plinove, pločice od vatrostalnog gline i vibrirajuća rešetka se mogu istrošiti nakon dugotrajne upotrebe, ali se mogu lako zamijeniti. Kromirane ili pozlaćene dijelove peći treba brisati samo pažljivo vrlo mekanom krpom, uz blagi pritisak. Ne koristiti sredstva za čišćenje. Rizik od abrazije!

## Peći na drva tipova B, BE i CA

Peći na drva ove vrste su dizajnirane za upotrebu samo sa zatvorenim vratima ložišta. Vrata ložišta se smiju otvarati samo radi utovara goriva i odmah nakon toga moraju biti ponovo zatvorena. Kada peć nije u upotrebi, vrata ložišta moraju biti zatvorena. Štednjaci ove vrste se često mogu priključiti na dimnjake za više jedinica; dimenzioniranje dimnjaka je propisano normom EN 13384.

**⚠ Djeci je dozvoljeno da se približavaju uređaju za grijanje samo pod nadzorom odrasle osobe. Peć smiju koristiti samo osobe koje su pročitale upute za rukovanje ili su primile odgovarajuću obuku. Prilikom prodaje peći, morate priložiti i upute za rukovanje. Nepridržavanje gore navedenih uputa poništava svaku garancijske zahtjeve.**

Molimo vas da imate na umu da dijelovi izloženi vatri, kao i trošni dijelovi poput vatrostalnih cigli, brtvi, staklenih panela i lijevanih željeznih rešetki, nisu pokriveni našom garancijom. Međutim, oni su jednostavni za zamjenu, a kako bismo osigurali da godinama uživate u peći na drva, garantujemo da će zamjenski dijelovi biti dostupni narednih nekoliko godina. Mogu se koristiti samo originalni HARK zamjenski dijelovi.

| Tehnički podaci | | |
|---|---|---|
| Nominalna toplotna snaga kW | 5 | 8 |
| Klasa energetske efikasnosti (A++ do G) | A+ | A+ |
| Emisije CO g/Nm³ 1) | 1.25 | 1.25 |
| Maseni protok ispušnih gasova g/s | 5 | 5 |
| Potrebni pritisak isporuke u mbar | 0.12 | 0,12 |
| Temperatura ispušnih gasova u °C | 240 | 235 |
| Čestice u mg/Nm³ | 40 | 40 |
| Efikasnost u % | 84 | 89 |
| Odobreno gorivo | Trupac | Trupac |
| Visina/Širina/Dubina u mm | 1180/582/526 | 1180/582/526 |
| Težina ploča/steatita u kg | 232/283 | 232/283 |
| Težina čeličnog lima u kg | - | - |
| Visina veze stražnja/gornja u mm 2) | 1025 4) /1550 4) | 1025 4)/1550 4) |
| Visina veze za vanjsko sagorijevanje u mm 3) | 120 | 120 |
| Prečnik dovoda zraka za vanjsko sagorijevanje u mm | 125 | 125 |
| ø izlaz dimnih gasova u mm | 150 | 150 |
| Boja karoserije | grafit ili titan | grafit ili titan |
| Dimenzije prozirnog diska V/Š u mm | 410/360 | 410/360 |
| Dimenzije komore za vatru H/Š/D u mm | 390/380/380 | 390/380/380 |

1) CO na osnovu 13% kisika
2) Visine priključka su navedene od gornjeg ruba gotovog poda do centra dimovodne cijevi, ne uključujući eventualnu zaštitu od iskri potrebnu za zapaljive podne obloge. Gore navedene visine priključka odnose se na peći na drva sa standardnim i punim setovima priključaka iz HARK-a.
3) Visine priključka se navode od gornje ivice gotovog poda do centra priključnog nastavka za dovod vanjskog zraka za izgaranje, ne računajući eventualni vatrostalni odbojnik (+ 1 cm) za zapaljive podne obloge i modularne podne ploče (+ 3 cm).
4) Ako je peć potrebna u rotirajućoj verziji, visina priključka se povećava za 2,5 cm; stražnji priključak nije moguć.

| Snaga 5 kW / 8 kW | Rezultat testa 1 | Rezultat testa 2 | Rezultat testa 3 |
|---|---|---|---|
| | | | |
| Kraj perioda sagorijevanja u odnosu na masu [kg] | 0.47 / 0.18 | 0.39 / 0.21 | 0.36 / 0.32 |
| Kraj perioda sagorijevanja u smislu CO2 [vol.%] | 7.39 / 8.94 | 6.74 / 9.95 | 6.54 / 9.61 |
| Osnovni kriterij žeravice u odnosu na masu [kg] | 7.0 / 0.18 | | |
| | | | |

**Dodatne korisne savjete o rukovanju peći na drva možete pronaći na našoj web stranici www.hark.de u odjeljku FAQ.**

| Kvar | Mogući uzroci | Rješenje |
|---|---|---|
| Na peći se stvara čađ na površini i osjeća se miris | tokom prvih nekoliko ciklusa grijanja, boja peći se stvrdne | Dobro zagrijte pećnicu i osigurajte adekvatnu ventilaciju |
| Rerna ne vuče kad se zagrijava | Dimni povlačnik preslab, začepljenje ili povratni tok u dimnjaku, FlameKat elementi začepljeni | Provjerite dimnjak na curenje; zatvorite sva otvorena vrata, klapne i regulatore na drugim kaminima priključenim na isti dimnjak; po potrebi se obratite dimnjačaru; očistite FlameKat elemente |
| Vatra se neće upaliti | Nedovoljno zraka za sagorijevanje; regulator postavljen prenisko; vlažno gorivo, FlameKat elementi začepljeni | Povećajte snagu kontrole, koristite suvo, sitno cijepano drvo, očistite FlameKat elemente |
| Dim ulazi u prostoriju pri dodavanju više goriva | Nedovoljan povlačni učinak dimnjaka; čađa i pepeo su suzili dimovodne cijevi; FlameKat elementi su začepljeni ili zagušeni | Inspekcija dimnjačara; je li dimnjak prenizak? Očistite dimovodne cijevi i dio dimovoda iznad komore za izgaranje; očistite FlameKat elemente |
| Prozori komore za sagorijevanje stalno prekriveni čađom | Gorivo je previše vlažno, temperatura komore za izgaranje je preniska | Pobrinite se da koristite dobro osuđeno drvo; dodajte više goriva i zraka |
| Šamotne cigle u komori za sagorijevanje pucaju | Pukotine se mogu pojaviti zbog preostale vlage u vatrostalnim ciglama. To ne utječe na rad ili sigurnost peći. | |
| Metalna površina postaje siva | Bojni sloj se obojava, posebno oko vrata i pretinca za grijanje, ako temperatura prelazi približno 600 °C (pregrijavanje) | Očistite promijenjenu površinu čeličnom vunom i ponovo je obojite bojom za pećnicu otpornom na toplotu. Izbjegavajte pregrijavanje uređaja. |
| Zadnji toplotni štit se lomi | Toplinski štit je previše čvrsto pričvršćen za kućište pećnice | Malo olabavite sve imbus-matice ili vijke za pričvršćivanje na toplotnom štitu kako bi se štit mogao proširiti |

# Dimenzionalni crtež

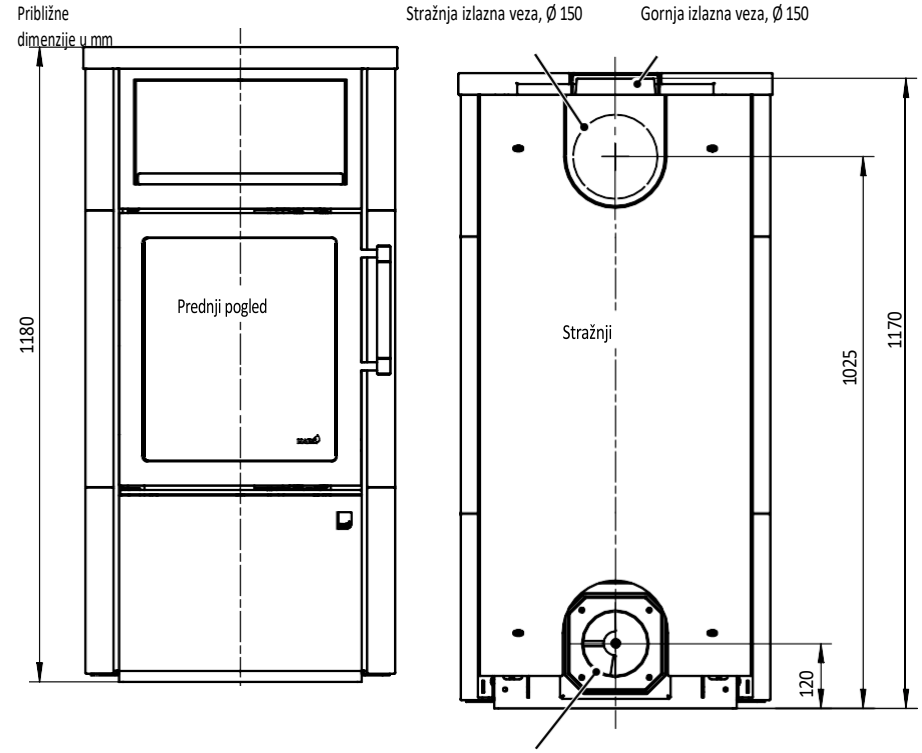


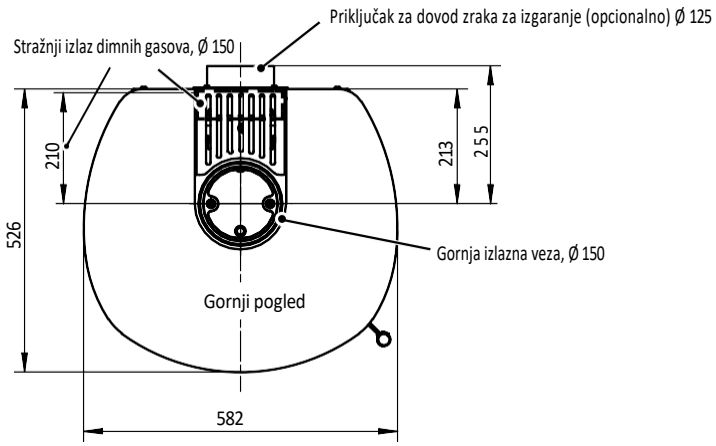

# Uklanjanje pregrade za grijaći plin

**1. Uklonite FlameKat elemente**

Pogled na ložište odozdo

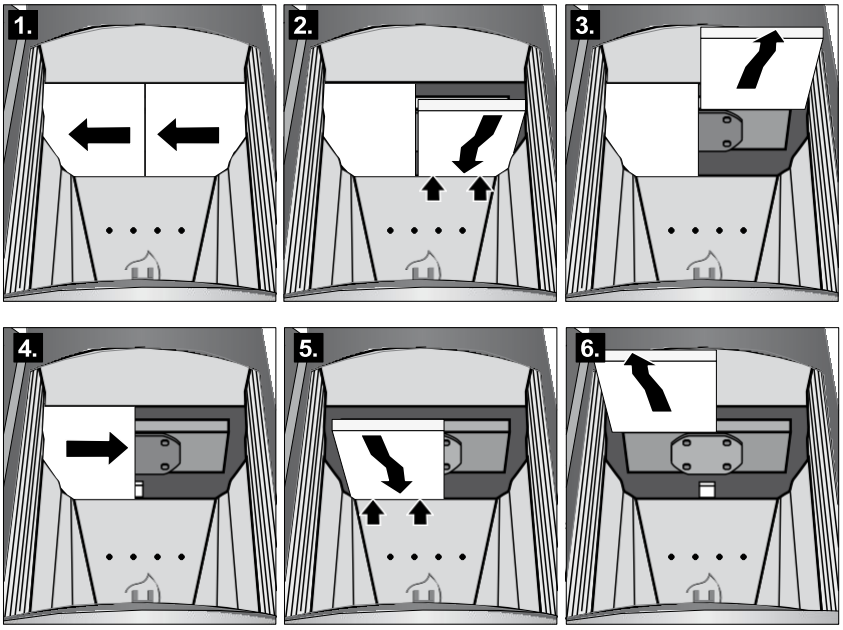


**2. Upotrijebite ručku da pomaknete tercijarni zračni kanal prema gore. Uklonite stražnji zid ložišta.**

**3. Pritisnite ploču za pričvršćivanje prema gore, okrenite je i uklonite je zajedno s pločom za usmjeravanje plina centralnog grijanja.**

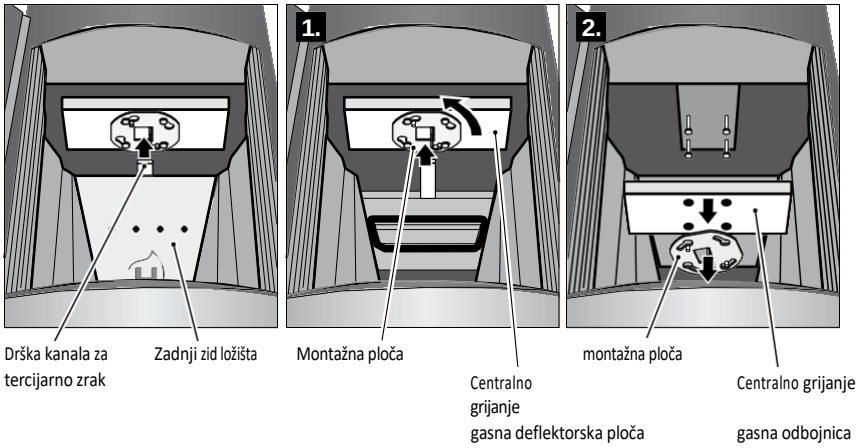


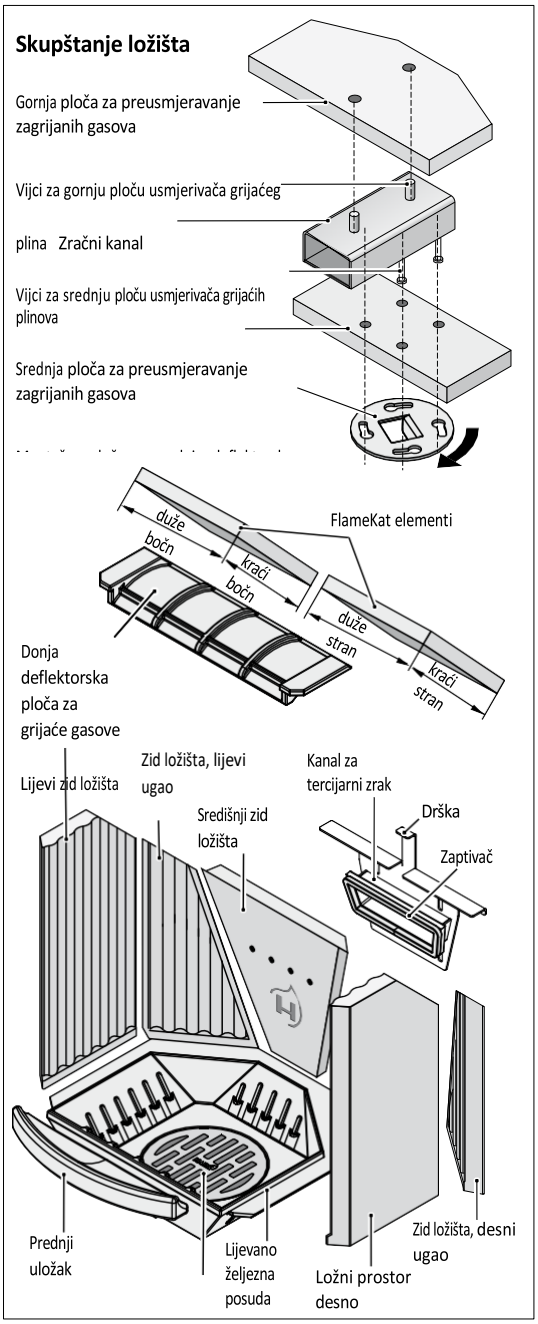


**4. Vijci kanala za tercijarno zrakupojavljuju se u rupama gornje ploče za usmjeravanje zagrijanog plina. Podignite gornju ploču za usmjeravanje zagrijanog plina s vijaka, nagnite je prema strani i uklonite je.**

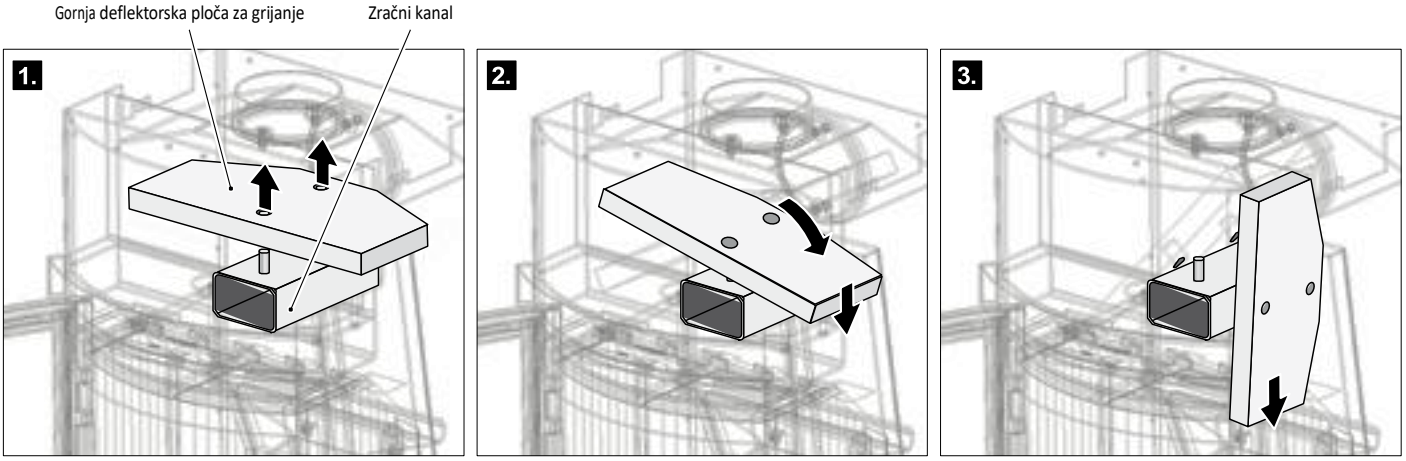


Vijci zračnog kanala upadaju u otvore na gornjoj pregradnoj ploči za grijaći plin.

Ponovno sastavljanje se vrši obrnutim redoslijedom.

Okrenite gornju ploču za preusmjeravanje zagrijanih gasova prema dolje u stranu i uklonite je.

# Rezervni dijelovi

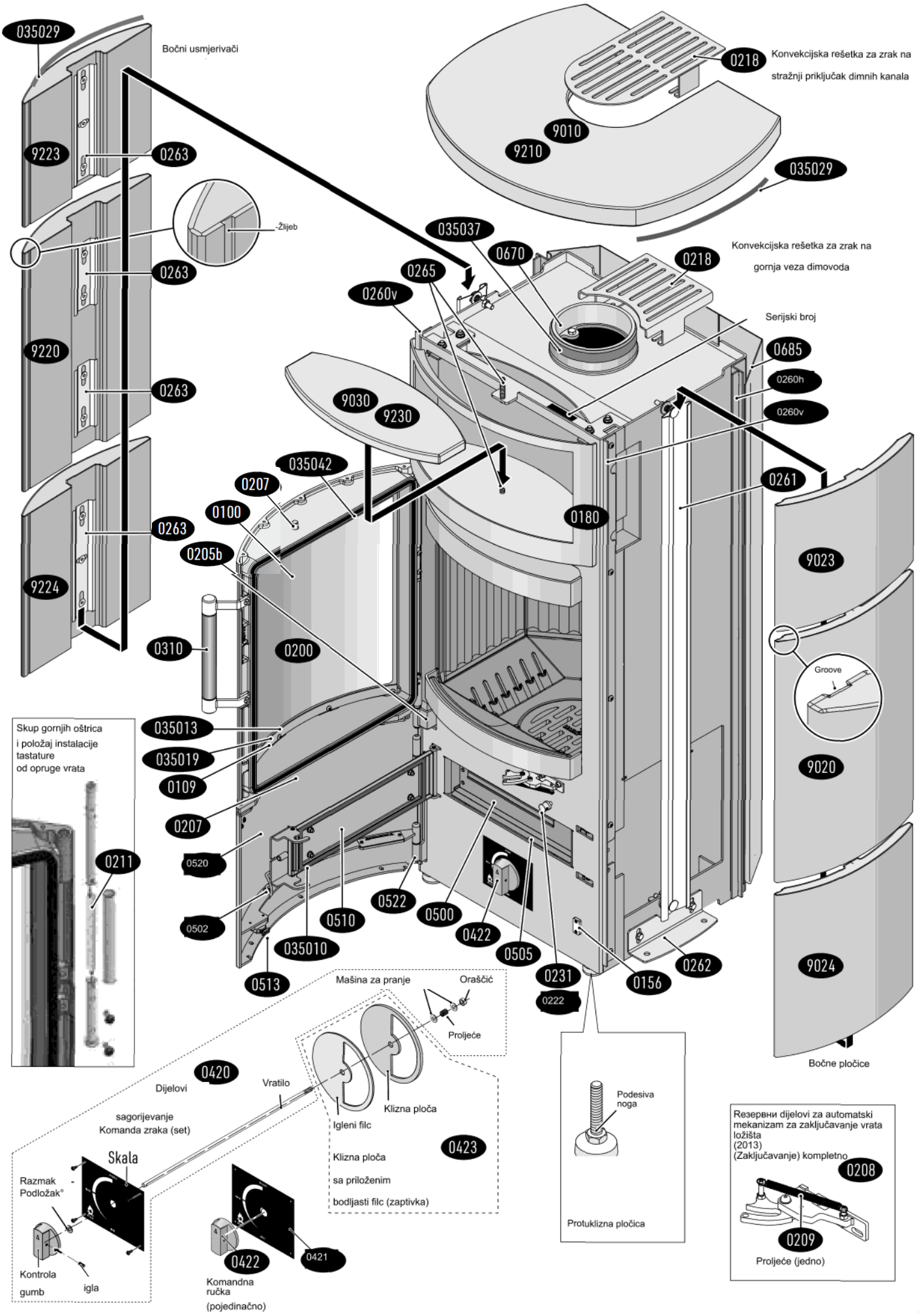

# Lista rezervnih dijelova

0100 Staklo za vrata ložišta
0109 Oslonac za staklo (unutrašnja okvirna ploča)
0156 Kontaktna ploča
0180 Grijaći pretinac
0200 Vrata ložišta, kompletna
0205 a Gornja šarka vrata ložišta
0205 b Donja šarka vrata ložišta
0207 Osigurač vrata ložišta
0208 a Osigurač vrata ložišta (zaključavanje), kompletan – gornji
0208 b Osigurač vrata ložišta (zaključavanje), kompletan – donji
0209 Opruga za bravicu vrata ložišta
0211 Prag vrata
0218 Rešetka za konvekcijski zrak na stražnjem priključku dimovod
0218 Rešetka za konvekcijski zrak na gornjoj spojki dimovoda
0220 Vibrirajuća rešetka
0222 Mehanizam za rad vibracijske rešetke
0223 Lijevanoželjezna posuda
0231 Kontrolna ručka
0256 Podesiva noga sa protukliznom pločom
0260 h Stražnja traka za pričvršćivanje pločica, lijevo/desno
0260 v Prednja traka za pričvršćivanje pločica, lijevo/desno
0261 Vodilica za bočne panele
0262 Podesiva visina
0263 Profil za pričvršćivanje bočnih panela
0265 Navojni čep (protuklizni uređaj)
0310 Ručka vrata ložišta
0350 06 Priključak za dovod zraka za izgaranje / zaptivka kućišta peć
0350 07 Prirubnica izlaznog plina / zaptivka kućišta peći
0350 10 Zaptivka poklopca posude za pepeo (unutrašnja)
0350 13 Zaptivka za staklo za promatranje / vrata ložišta
0350 19 Zaptivka za staklo za promatranje / držač
0350 29 Zaptivka za bočnu ploču / poklopnu ploču
0350 37 Zaptivka za spoj plinovoda / dimovoda
0350 42 Zaptivka vrata ložišta / kućišta peći
0350 43 Zaptivka za kanal tercijarnog zraka / zid ložišta
0420 Dijelovi za upravljanje zrakom za izgaranje
0421 Skala
0422 Kontrolna ručka
0423 Ploča klipa s iglenim filcom
0500 Posuda za pepeo
0502 Radni alat „Hladna ruka"
0505 Poklopac za posudu za pepeo
0510 Poklopac posude za pepeo (unutrašnji)
0513 Magnetni kopčajući zatvarač
0520 Prednja vrata posude za pepeo (vanjska), kompletna
0522 Lista za šarke za prednja vrata posude za pepeo (vanjska)
0600 a Zid ložišta, lijevi
0600 b Zid ložišta, desni
0600 ek FlameKat elementi, dvodijelni
0600 g Zid ložišta, desni ugao
0600 i Zid ložišta, lijevi ugao
0600 k Središnja ploča za preusmjeravanje zagrijanih plinova
0600 n Gornja ploča za usmjeravanje plinova za grijanje
0600 r Zid ložišta, sredina
0600 v Prednji umetak
0605 Potpuna obloga ložišta
0611 Montažna ploča
0620 Sporedni zračni kanal
0660 Donja pregrada za grijanje na plin
0670 Priključak dimnih plinova (priključak dimovodne cijevi)
0681 Priključak za dovod zraka za izgaranje
0685 Radijatorska ploča (stražnji dio peći)
0714 Amblem (štampana pločica)
2002 Rukavica
9001 Kompletan set pločica
9010 Pokrovna pločica (gornji vijenac)
9020 Središnja bočna pločica (lijevo/desno)
9023 Gornja bočna pločica (lijevo/desno)
9024 Bočni panel, donji (lijevo/desno)
9030 Pločica za odjeljak za održavanje toplote
9201 Kompletan paket sapunastog kamena (steatit)
9210 Gornji blok od steatita (gornja konzola)
9220 Bočni blok od steatita, sredina (lijevo/desno)
9222 Gornji bočni sapunac (lijevo/desno)
9224 Bočni kamen od steatita, donji (lijevi/desni)
9230 Steatitni odjeljak za grijanje

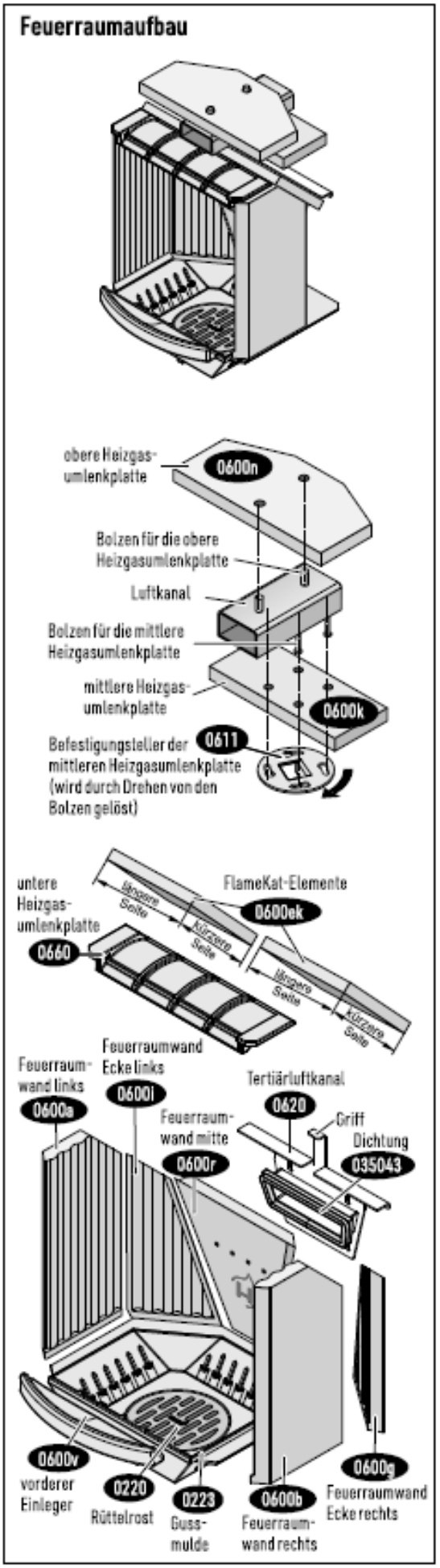

# Podmazivanje mehaničkih komponenti (1. dio)

Da bi mehanizam vrata ložišta radio glatko, komponente se moraju redovno podmazivati. Podmažite komponente najmanje
najmanje jednom godišnje nakon svake grijne sezone i po potrebi.

Koristite mazivo MAKRA Multi PLEX (artikl br. NI 74144).

**Oprez: Višak maziva može kapati i uzrokovati trajno promjenu boje boje peći!**

**Oprez: Koristite krpu da zaštitite ofarbane dijelove peći od slučajnog dodira s mazivom.**

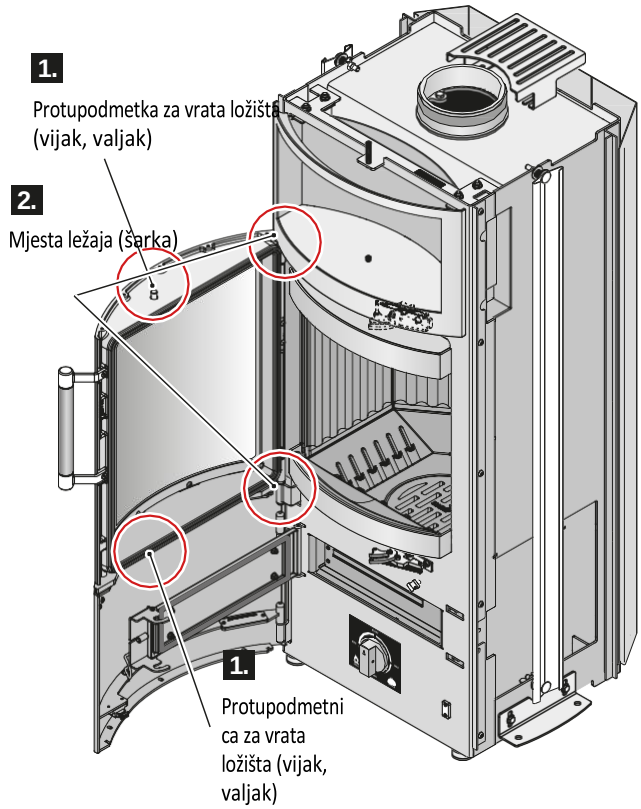


**1. Podmazati protivležaj vrata ložišta**

Gornji ležaj šalter-ploče

Donji ležaj pulta

**2. Podmažite ležajeve vrata ložišta**

Gornji ležaj

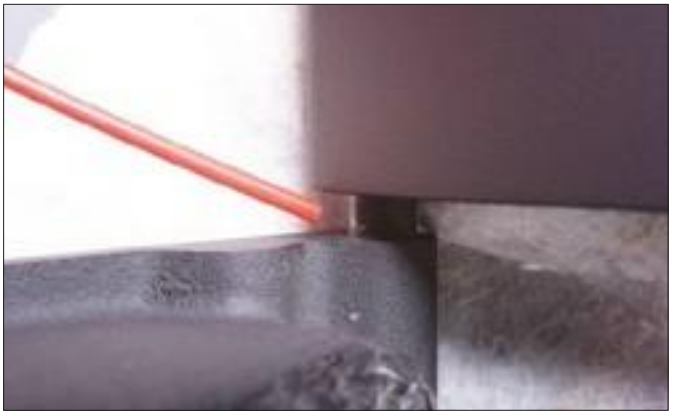

donji ležaj

# Podmazivanje mehaničkih komponenti (Dio2)

**3. Podmazati gornje i donje brave vrata ložišta**

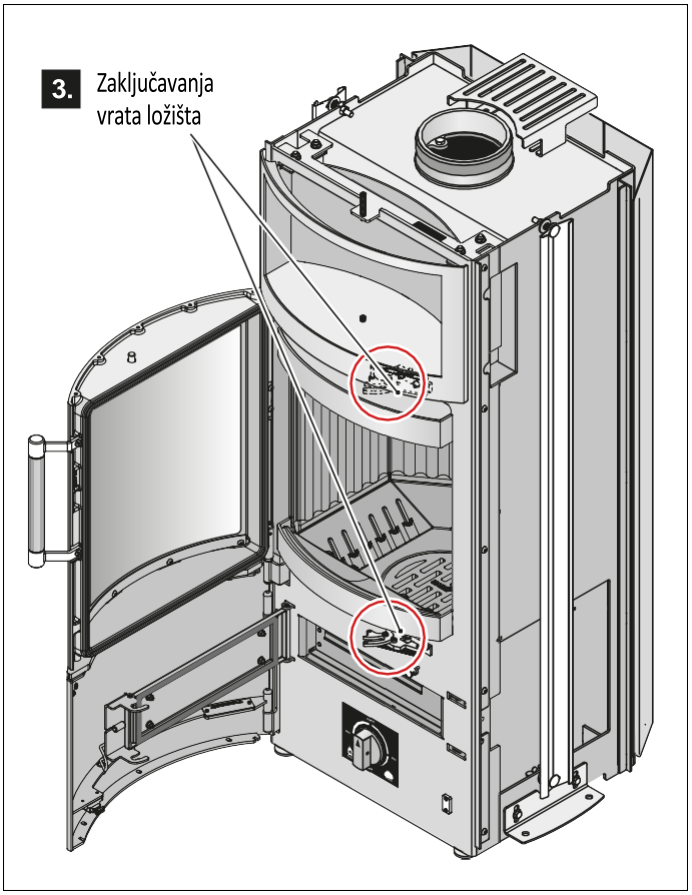


Donja brava vrata ložišta

Gornja brava ložišta

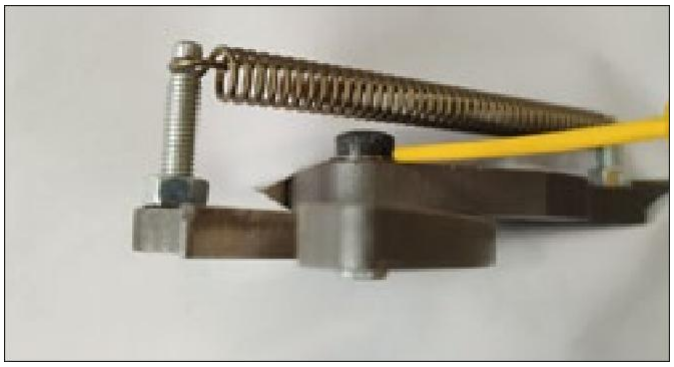

**4.** Podmazati gornje i donje otvore za podmazivanje (ako postoje).

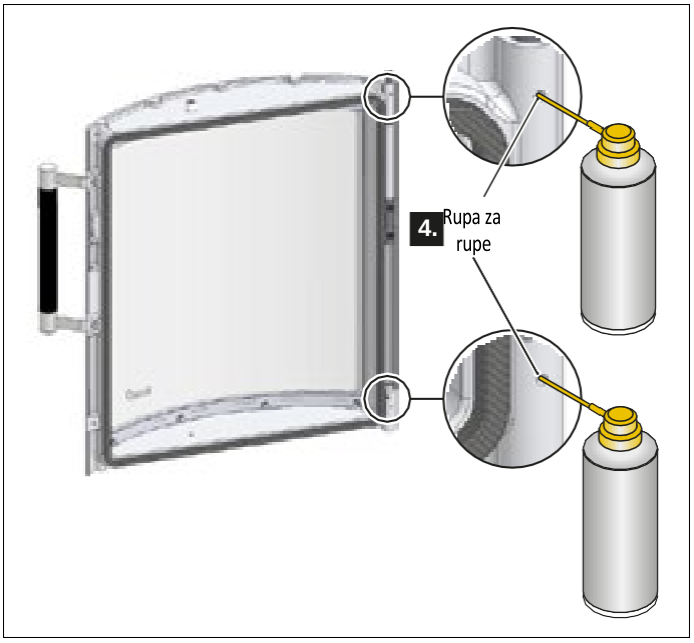


⚠ **Molimo vas da ispod bušotina držite krpu i odmah obrišete svu mazivu koja se slije!**

## Informacije o rastavljanju, reciklaži i/ili odlaganju na kraju životnog vijeka proizvoda

Preporučujemo da kontaktirate lokalnu kompaniju za odlaganje otpada kako biste saznali da li se uređaj može odložiti u cjelosti kao (registrisani) krupni otpad.

| Komponenta uređaja | Materijal | Rastavljanje | Ponovna upotreba/Odlaganje |
|---|---|---|---|
| Čelično kućište uređaja | Laminirani lim | Odvijte ili razrežite (alternativno mehaničkim usitnjavanjem) | Otpadni metal. Ako su prisutni, prethodno uklonite zaptivke ili slične ostatke. Moraju se poštovati lokalni propisi o odlaganju. |
| Kućište od lijevanog željeza | Liveno željezo | Odviti ili rastaviti (alternativno mehaničkim usitnjavanjem) | Otpadni metal. Ako su prisutne, prethodno ukloniti sve pečate ili slične ostatke. Moraju se poštovati lokalni propisi o odlaganju. |
| Priključci i oprema od limenog lima (ručke, vrata, dekorativni elementi itd.) | Lamelirani lim | Odvrnite, uklonite, rastavite odvrtanjem ili rezanjem (alternativno mehaničkim drobljenjem) | Otpadni metal. Ako su prisutne, prethodno uklonite sve brtve ili slične ostatke. Moraju se poštovati lokalni propisi o odlaganju. |
| Lijevano željezni pribor i komponente (ručke, vrata, dekorativni elementi itd.) | Liveni čelik | Odvrnite, uklonite, odvrnite u dijelove ili razrežite (alternativno mehaničkim drobljenjem) | Otpadni metal. Ako su prisutne, prethodno uklonite sve brtve ili slične ostatke. Moraju se poštovati lokalni propisi o odlaganju. |
| Vatrostalna glina u ložištu | Vatrostalna glina | Ukloniti; po potrebi, prethodno ukloniti sve pričvrsne elemente | Komponente od vatrostalne gline koje su u kontaktu s vatrom ili dimnim plinovima moraju se zbrinuti; ponovna upotreba ili reciklaža nisu mogući. Moraju se poštovati lokalni propisi o odlaganju. |
| Vermikulit u komori za sagorijevanje | Vermikulit | Uklonite, prethodno uklonivši sve pričvrsne elemente | Građevinski otpad. Moraju se poštovati lokalni propisi o odlaganju. |
| Stakloporculani panel | Staklokeramički | Uklonite staklo-keramiku odgovarajućim alatima. Po potrebi uklonite brtve | Prozirna staklokeramička ploča (bez potamnjivanja) se općenito može reciklirati. Staklokeramička ploča se može odložiti kao građevinski otpad. Moraju se poštovati lokalni propisi o odlaganju. |
| Cigle za skladištenje | Specijalna keramika / specijalni beton | Uklonite predmet, pazeći da prvo uklonite sve pričvrsne elemente | Ako ponovna upotreba nije moguća, posebna keramika / posebni beton se može odložiti kao građevinski otpad. Moraju se poštovati lokalni propisi o odlaganju. |
| Keramička obloga | Keramički | Mehanički uklonite iz uređaja | Građevinski otpad. Moraju se poštovati lokalne opcije odlaganja. |
| Obloga od prirodnog kamena | Prirodni kamen | Mehanički ukloniti sa uređaja | Građevinski otpad. Moraju se poštovati lokalni propisi o odlaganju. |
| Brtve | Tekstilno stakleno vlakno | Mehanički ukloniti sa uređaja | Staklena vlakna od tkanine se ne smiju odlagati sa komunalnim otpadom, jer se otpad od staklenih vlakana ne može uništiti spaljivanjem. Odložite brtve napravljene od staklenih i keramičkih vlakana (umjetna mineralna vlakna (MMF)). Moraju se poštovati lokalni propisi o odlaganju. |
| Priključci itd. (za vodovodne uređaje) | Razni metali i legure | Odvijte | Otpadni metal. Ako su prisutni, prethodno uklonite sve brtvilne materijale ili slične ostatke. Moraju se poštovati lokalni propisi o odlaganju. |
| Izolacija ili izolacione ploče | Kalcij-silikat | Ukloniti mehanički | Građevinski otpad. Moraju se poštovati lokalni propisi o odlaganju. |
| Električne i elektroničke komponente | Električne i elektroničke komponente | Ukloniti | Odložite ispravno putem sistema povrata WEEE (otpad električne i elektroničke opreme). |
| Drvena transportna paleta | Drvo | Rastaviti / odviti | Gros otpad ili najbliži centar za reciklažu. Moraju se poštovati lokalne opcije odlaganja. |
| Materijali za pakovanje od kartona / papira | Karton / papir | Ukloniti | Kanta za otpadni papir / kanta za reciklažu. Moraju se poštovati lokalne opcije odlaganja. |
| Plastične ambalažne materijale | Plasticno | Postaviti | Žuta kanta. Moraju se poštovati lokalne opcije odlaganja. |



Ove upute za montažu predstavljaju intelektualno vlasništvo kompanije HARK i smiju se distribuirati, kopirati ili koristiti u komercijalne svrhe samo uz izričitu dozvolu uprave. Poduzet ćemo pravne mjere protiv bilo kakvih povreda. Podložno promjenama i greškama.